DTS 3021/31(SS) 115V

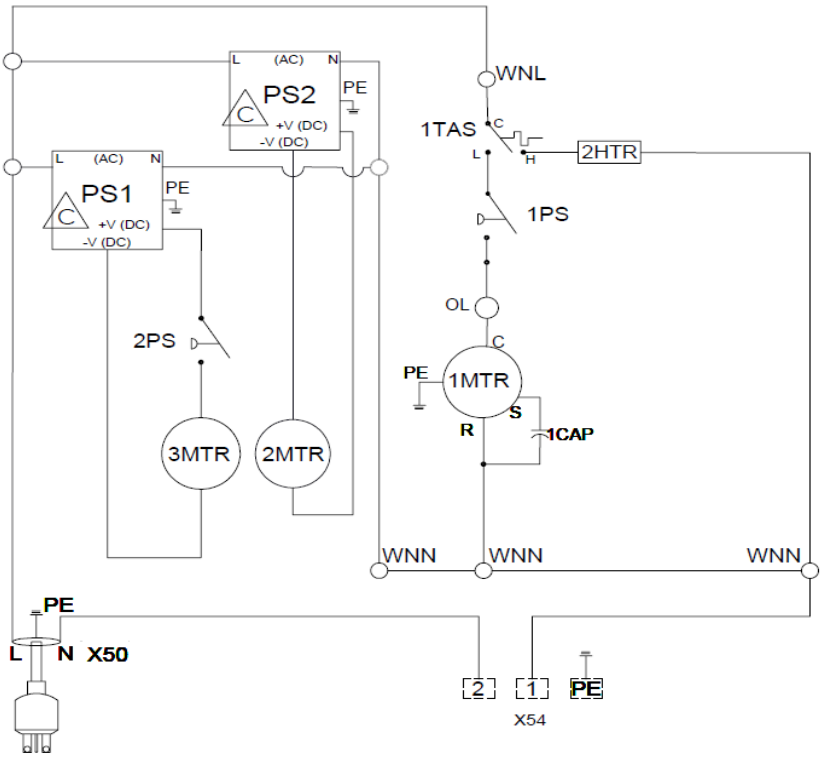

1TAS	COOLING THERMOSTAT
1CAP	COMPRESSOR FAN CAPACITOR
1MTR	COMPRESSOR
OL	COMPRESSOR OVERLOAD
2MTR	EVAPORATOR FAN
3MTR	CONDENSER FAN
1PS	HIGH PRESSURE SWITCH
2PS	FAN CYCLE SWITCH
X50	POWER CORD
X54	DOOR CONTACTS
2HTR	SUMP HEATER
PS	DC POWER SUPPLY

NOTICE	Prior to installation/operation of this unit, read installation/operation manual completely. Installation/operation should only be completed by properly trained personnel Minimum distance to obstructions – 200mm (Exterior) - 100mm (Internal) DO NOT APPLY external voltage to door contact switch. Damage to unit may result.
ACHTUNG	Lesen Sie vor der Installation / dem Betrieb dieses Geräts die Installations- / Bedienungsanleitung vollständig durch. Installation / Betrieb sollte nur von entsprechend geschultem Personal durchgeführt werden Mindestabstand zu Hindernissen - 200 mm (Außen) - 100 mm (Innen) KEINE externe Spannung an den Türkontaktschalter anlegen. Schäden am Gerät können die Folge sein.
NOTICE	Avant l'installation / l'utilisation de cet appareil, lisez le manuel d'installation / d'utilisation complètement. L'installation / opération ne doit être effectuée que par du personnel dûment formé Distance minimale par rapport aux obstacles - 200 mm (supérieur) - 100 mm (interne) NE PAS APPLIQUER de tension externe au commutateur de contact de porte. Des dommages à l'appareil peuvent en résulter.

Unit Dimensions / Air Flow / Sealing Gaskets

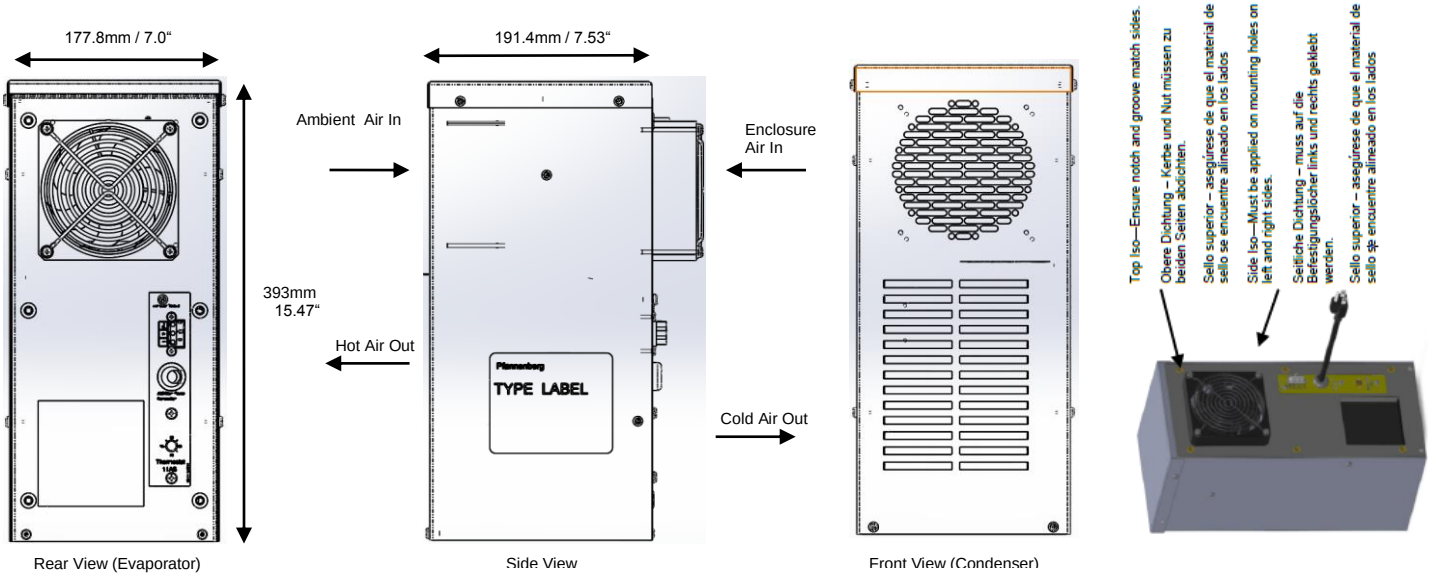

Rear View (Evaporator) Side View Front View (Condenser)

DTS 3021/31(SS) 115V

Technical Data / Technische Daten / Datos Técnicos

Cooling Data / Kältetechnische Daten / Datos de enfriamiento	DTS 3021/31(SS) 115V
Cooling capacity / Kälteleistung / Capacidad de Enfriamiento (Q_0) A35°C(95°F)/A35°C(95°F)	350 W / 1194 BTU/h
Refrigerant type / Kältemittel-Typ / Tipo de refrigerante Refrigerant amount / Kältemittelmenge / Cantidad de refrigerante	R-134a 145 g / 5.11 oz.
Adjustable thermostat setting 1TAS (factory set) / Thermostateinstellung (1TAS) (werkseitig eingestellt) / Termóstato ajustable que fija 1TAS (set de fabrica)	50°F – 104°F Factory Setting 95°F [10°C – 40°C Factory Setting 35°C]
Failure indication: Enclosure internal temp. (factory set) / Störmeldung: Schaltschrank-Innentemp. (werkseitig eingestellt) / signal de défaut: Température intérieure de l´armoire (pré-réglage en usine)	50°F - 104°F [10°C - 40°C]
Ambient air temperature / Umgebungslufttemperatur / Temperatura del aire ambiente	+ 8ºC / + 46ºF(- 40 ºC/ - 40 ºF) … 45ºC / 114ºF
Air volume, external circulation / Luftvolumenstrom, äußerer Kreislauf / Volumen de aire, circulación externa	169 m³/h / 99 CFM
Air volume, internal circulation / Luftvolumenstrom, innerer Kreislauf / Volumen de aire, circulación interna	64 m³/h / 37 CFM
Condensation discharge / Kondensatabscheidung / Descarga de la condensación	1/2" pipe connection
Electrical data / Elektrische Kenndaten / Datos Eléctricos	
Voltage / Nennspannung / Voltaje - Frequency / Nennfrequenz / Frecuencia principal - Phase/	115 V
Mains frequency / Nennfrequenz / Fréquence nominale *	60 Hz
Operating range / Funktionsbereich / Tolérance	103 V .. 127 V
Power consumption / Leistungsaufnahme / Consumo de energía – @ A35°C(95°F)/A35°C(95°F)	243 W
Nominal Running Current / Nennlaufstrom / Courant nominal de fonctionnement	3.3 A
Recommended Maximum Fuse Size	5.6 A (e.g. Time Delay Fuse Class CC)
Certifications / Zertifizierungen / Certifications	CE, $_{C}UL_{US}$

	DTS 3021/31	DTS 3031 SS
Weight / Gewicht / Peso	30 lbs (13.6 kg)	
Unit construction / Gerätekonstruktion / Construcción de la Unidad	Sheet steel / Stahlblech / Acier	
Corrosion protection / Korrosionsschutz / Protection anti-corrosion	Galvanized, Electrostatically powder coated: ANSI61, Baked (200C / 392°F) / Verzinkt, elektrostatisch pulverbeschichtet ANSI61, gebrannt bei (200°C / 392°F) / Galvanizado, polvo electrostático revestido: ANSI61, Cocido al horno (200°C / 392°F)	304 stainless steel/ Rostfreier Stahl / Acieo Inoxydable
Protection classification (against the enclosure, under correct operating conditions)/ Schutzart (gegenüber dem Schaltschrank, bei bestimmungsgemäßen Einsatz)/ Clasificación de la protección (Para el gabinete, bajo condiciones de operación correctas)	Type 12 IP 54 (EN 60529)	Type3R 4/4x IP 56 (EN 60529)

Spare parts / Ersatzteile / Piezas de repuesto

Please order your spare parts only with the *Pfannenberg*-parts-number. Bitte geben Sie bei der Bestellung von Ersatzteilen die *Pfannenberg*-Teilenummer an. Pida por favor sus partes de repuesto solamente con el número de pieza de *Pfannenberg*.

Description	**DTS 3021/31 115V**
Condenser fan / Kondensator Lüfter / Ventilador del condensador	18881100001
Evaporator fan / Verdampfer Lüfter / Ventilador del evaporador	18881100001
Thermostat / Thermostat / Termóstat	18883000001
Power Supply / Stromversorgung / De suministro de energía	18883000012