DTS 3245/65/85 – 115V / 230V Standard Controller

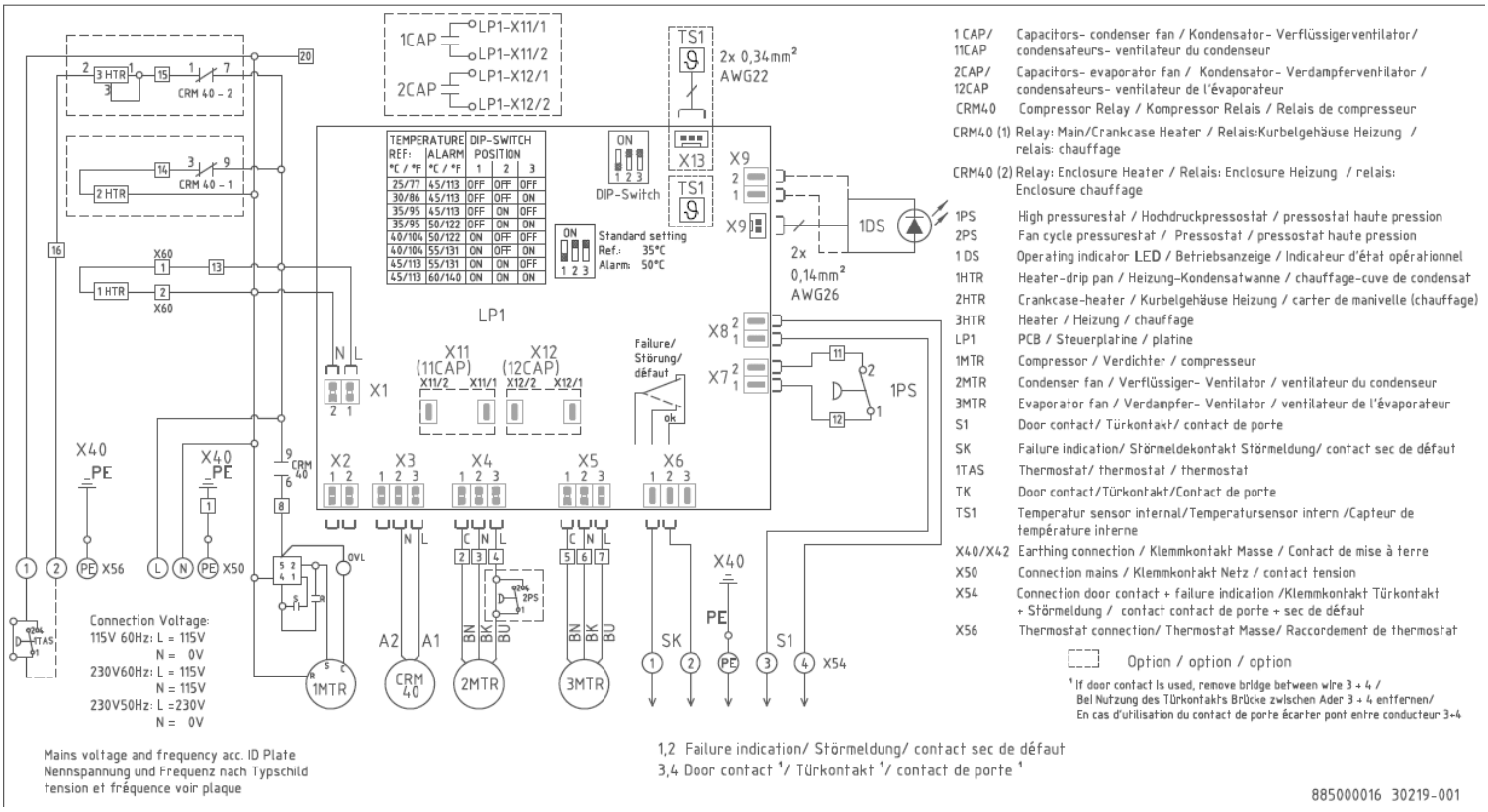

1 CAP/ 11CAP	Capacitors- condenser fan / Kondensator- Verflüssigerventilator/ condensateurs- ventilateur du condenseur
2CAP/ 12CAP	Capacitors- evaporator fan / Kondensator- Verdampferventilator / condensateurs- ventilateur de l'évaporateur
CRM40	Compressor Relay / Kompressor Relais / Relais de compresseur
CRM40 (1)	Relay: Main/Crankcase Heater / Relais:Kurbelgehäuse Heizung / relais: chauffage
CRM40 (2)	Relay: Enclosure Heater / Relais: Enclosure Heizung / relais: Enclosure chauffage
1PS	High pressurestat / Hochdruckpressostat / pressostat haute pression
2PS	Fan cycle pressurestat / Pressostat / pressostat haute pression
1 DS	Operating indicator LED / Betriebsanzeige / Indicateur d'état opérationnel
1HTR	Heater-drip pan / Heizung-Kondensatwanne / chauffage-cuve de condensat
2HTR	Crankcase-heater / Kurbelgehäuse Heizung / carter de manivelle (chauffage)
3HTR	Heater / Heizung / chauffage
LP1	PCB / Steuerplatine / platine
1MTR	Compressor / Verdichter / compresseur
2MTR	Condenser fan / Verflüssiger- Ventilator / ventilateur du condenseur
3MTR	Evaporator fan / Verdampfer- Ventilator / ventilateur de l'évaporateur
S1	Door contact/ Türkontakt/ contact de porte
SK	Failure indication/ Störmeldekontakt Störmeldung/ contact sec de défaut
1TAS	Thermostat/ thermostat / thermostat
TK	Door contact/Türkontakt/Contact de porte
TS1	Temperatur sensor internal/Temperatursensor intern /Capteur de température interne
X40/X42	Earthing connection / Klemmkontakt Masse / Contact de mise à terre
X50	Connection mains / Klemmkontakt Netz / contact tension
X54	Connection door contact + failure indication /Klemmkontakt Türkontakt + Störmeldung / contact contact de porte + sec de défaut
X56	Thermostat connection/ Thermostat Masse/ Raccordement de thermostat

Option / option / option

[1] If door contact is used, remove bridge between wire 3 + 4 /
Bei Nutzung des Türkontakts Brücke zwischen Ader 3 + 4 entfernen/
En cas d'utilisation du contact de porte écarter pont entre conducteur 3+4

NOTICE	Prior to installation/operation of this unit, read installation/operation manual completely. Installation/operation should only be completed by properly trained personnel Minimum distance to obstructions – 200mm (Exterior) - 100mm (Internal) DO NOT APPLY external voltage to door contact switch. Damage to unit may result.
ACHTUNG	Lesen Sie vor der Installation / dem Betrieb dieses Geräts die Installations- / Bedienungsanleitung vollständig durch. Installation / Betrieb sollte nur von entsprechend geschultem Personal durchgeführt werden Mindestabstand zu Hindernissen - 200 mm (Außen) - 100 mm (Innen) KEINE externe Spannung an den Türkontaktschalter anlegen. Schäden am Gerät können die Folge sein.
NOTICE	Avant l'installation / l'utilisation de cet appareil, lisez le manuel d'installation / d'utilisation complètement. L'installation / opération ne doit être effectuée que par du personnel dûment formé Distance minimale par rapport aux obstacles - 200 mm (supérieur) - 100 mm (interne) NE PAS APPLIQUER de tension externe au commutateur de contact de porte. Des dommages à l'appareil peuvent en résulter.

Unit Dimensions / Air Flow / Sealing Gaskets

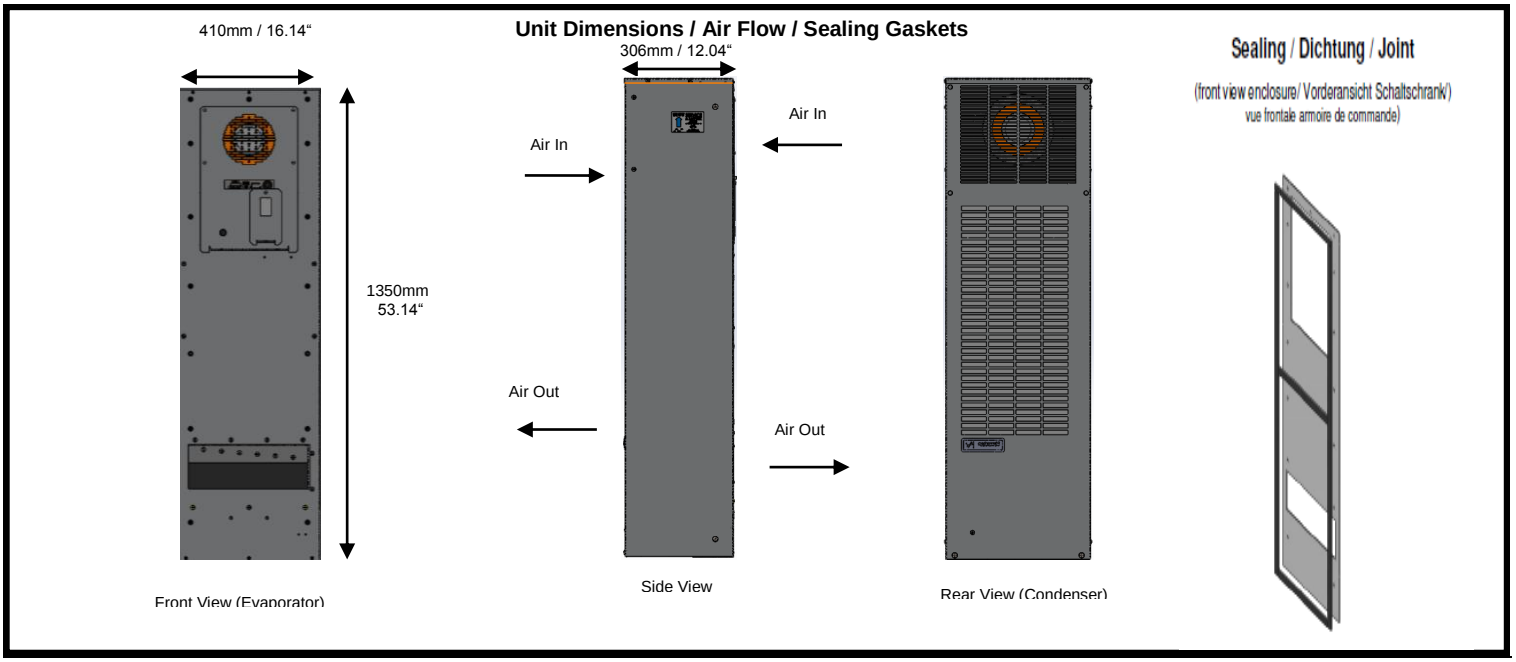

DTS 3245/65/85 – 115V / 230V Standard Controller

Technical Data / Technische Daten / Datos Técnicos

* ID Plate Information (Maximum ambient condition)/ Daten auf Typschild / Information de plaque

Cooling Data / Kältetechnische Daten / Datos de enfriamiento	DTS 32x5 115V	DTS 32x5 230V
Cooling capacity / Kälteleistung / Capacidad de Enfriamiento (Q_0) A35°C(95°F)/A35°C(95°F)	3400 W / 11600 BTU/h	3200 W / 11000 BTU/h
Cooling capacity / Kälteleistung / Capacidad de Enfriamiento (Q_0) A50°C(122°F)/A40°C(104°F)	2400 W / 8000 BTU/h	1900 W / 6500 BTU/h
Refrigerant type / Kältemittel-Typ / Tipo de refrigerante Refrigerant amount / Kältemittelmenge / Cantidad de refrigerante	R-134a 1200 g / 42.3 oz.	
Adjustable thermostat setting 1TAS (factory set) / Thermostateinstellung (1TAS) (werkseitig eingestellt) / Termóstato ajustable que fija 1TAS (set de fabrica)	+35°C / +95°F	
Failure indication: Enclosure internal temp. (factory set) / Störmeldung: Schaltschrank-Innentemp. (werkseitig eingestellt) / signal de défaut: Température intérieure de l´armoire (pré-réglage en usine)	> +50°C / +122°F	
Ambient air temperature / Umgebungslufttemperatur / Temperatura del aire ambiente	+15°C / +59°F (optional: +0°C / +32°F) . . . +55°C / +131°F	
Air volume, external circulation / Luftvolumenstrom, äußerer Kreislauf / Volumen de aire, circulación externa	1300 m³/h / 765 CFM	1200 m³/h / 706 CFM
Air volume, internal circulation / Luftvolumenstrom, innerer Kreislauf / Volumen de aire, circulación interna	1300 m³/h / 765 CFM	1200 m³/h / 706 CFM
Condensation discharge / Kondensatabscheidung / Descarga de la condensación	active evaporation tray; Condensate overflow via hose/ aktiver Verdampfungsbehälter; Kondensatüberlauf über Schlauch/ Cuve d'évaporation active; trop-plein de condensat par tuyau	
Electrical data / Elektrische Kenndaten / Datos Eléctricos		
Voltage / Nennspannung / Voltaje - Frequency / Nennfrequenz / Frecuencia principal - Phase/	115V	230V**
Mains frequency / Nennfrequenz / Fréquence nominale *	60 Hz	50/60 Hz
Operating range / Funktionsbereich / Tolérance	103 V .. 127 V	198 V .. 253 V
Power consumption / Leistungsaufnahme / Consumo de energía – @ A35°C(95°F)/A35°C(95°F)	1600 W	
Nominal Running Current / Nennlaufstrom / Courant nominal de fonctionnement	13.6 A	7.03 A
Recommended Maximum Fuse Size – NO HEATER OPTION	25 A (e.g.Time Delay Fuse Class CC)	12 A (e.g.Time Delay Fuse Class CC)
Recommended Maximum Fuse Size – WITH HEATER OPTION	25 A (e.g.Time Delay Fuse Class CC)	12 A (e.g.Time Delay Fuse Class CC)
Certifications / Zertifizierungen / Certifications	CE, $_{C}$UL$_{US}$	
Heating data / Heizungs Kenndaten / Datos de Calefaccion – Non Standard Option		
Internal Thermostat / Interner Thermostat / Termóstato interno	0°-60°C / 32°-140°F	
Heating capacity / Heizleistung / Capacidad de calefacción	900 W / 3072 BTU/h	

Specifications	DTS 3245	DTS 3265	DTS 3285
Weight / Gewicht / Peso	68 kg / 150 lb		
Unit construction / Gerätekonstruktion / Construcción de la Unidad	Sheet steel / Stahlblech / Acier		
Corrosion protection / Korrosionsschutz / Protection anti-corrosion	G90 galvanized, electrostatically powder coated: RAL 7035 or ANSI61, Baked (200°C / 392°F) / Verzinkt, elektrostatisch pulverbeschichtet RAL 7035 oder ANSI61, gebrannt bei 200°C / 392°F / Zingué, laqué à four chaud RAL 7035 ou ANSI61, brûlé avec 200°C / 392°F		304 stainless steel/ Edelstahl/ Acier inoxydable
Protection classification (against the enclosure, under correct operating conditions)/ Schutzart (gegenüber dem Schaltschrank, bei bestimmungsgemäßen Einsatz)/ Clasificación de la protección (Para el gabinete, bajo condiciones de operación correctas)	Type 12 IP 54 (EN 60529)	Type 3R/4 IP 56 (EN 60529)	Type 4/4x IP 56 (EN 60529)

** 50 Hz Unit capacity reduced 10%

Spare parts / Ersatzteile / Piezas de repuesto

Please order your spare parts only with the *Pfannenberg*-parts-number. Bitte geben Sie bei der Bestellung von Ersatzteilen die *Pfannenberg*-Teilenummer an. Pida por favor sus partes de repuesto solamente con el número de pieza de *Pfannenberg*.

Description	DTS 32x5 115V	DTS 32x5 230V
Internal fan / Interner Lüfter / Ventilador interno	18811100018	18811100020
External fan / Externer Lüfter / Ventilador externo	18811100018	18811100020
PCB / Steuerplatine / Platine	18810000009	18810000012