VERSIONEN				
BEREICH	VERSIION	BESCHREIBUNG	DATUM	GENEHMIGT
	A		31.08.2009	
	01-A		31.08.2009	

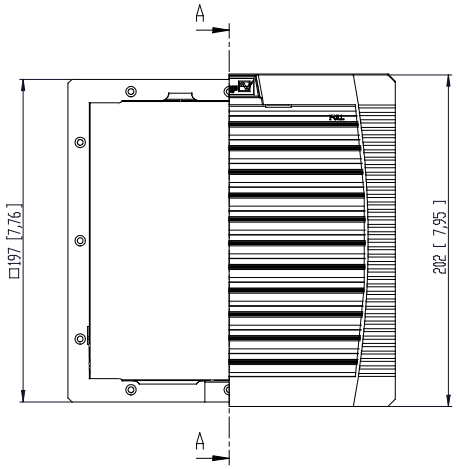

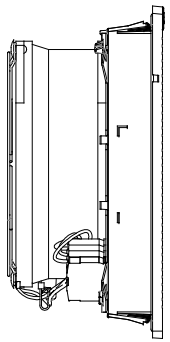

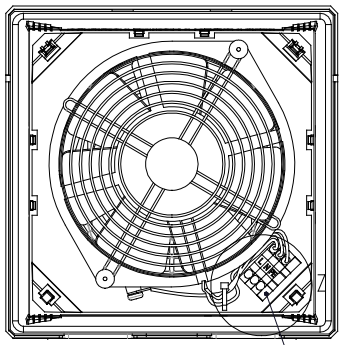

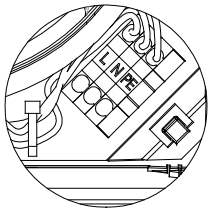

A-A

view without / Ansicht ohne
Pos. 1,2,8

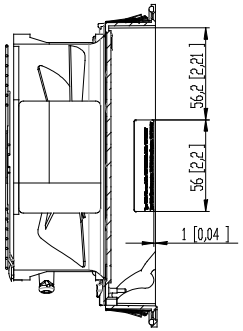

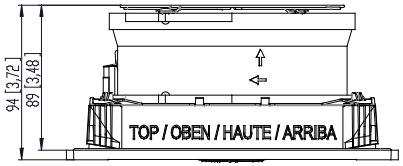

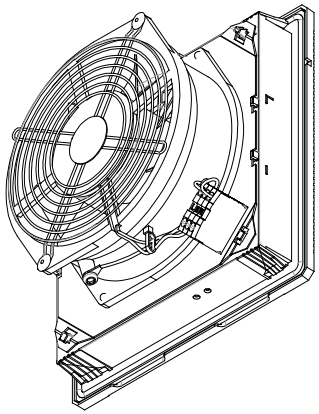

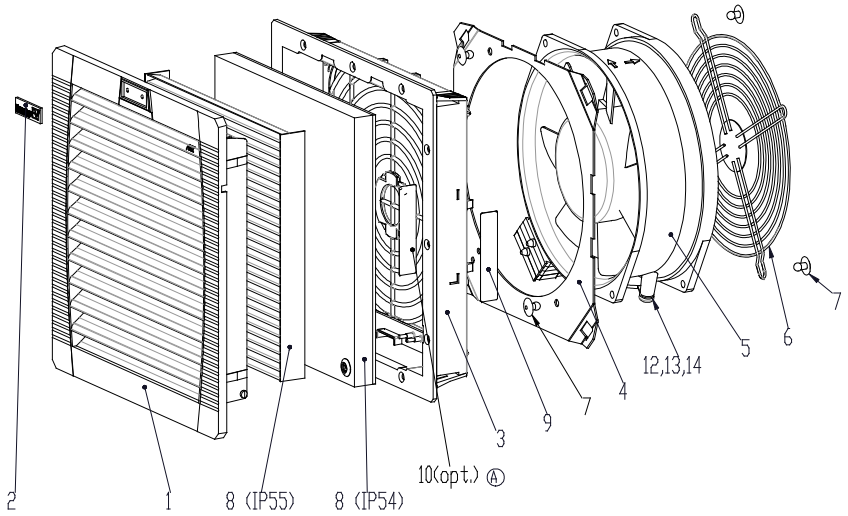

Bemassung/Dimension mm [inch]					Allgemeintoleranzen/ Tolerance ISO 2768-m			Maßstab/ Scale 1:2	Teile-Nr./ Part-No. 11x33xxxxxx
								Werkstoff/ Material	
						Datum/Date	Name/Name	Benennung/Description	
					Bearb./ editor	31.07.09	Eichler	PF 33.000 AC	
					Gepr./ inspected			Filterlüfter / filter fan	
					Norm/ standard				
						Pfannenberg		30164-110 01-A	Blatt/Blätter page/pages 1 / 1
A		JVAN1242	31.08.09	Eich					DIN A2
Zust./ State		Änderung/change No.	Datum/date	Name	Urspr./source			Ersf./substituted fr.	Ersd./replaced by:

Schutzvermerk nach DIN 34 und ISO/IEC 10006
Weitergabe und Vervielfältigung dieses Dokuments, Verwertung und Mitteilung seines Inhalts sind verboten, soweit nicht ausdrücklich gestattet. Zuwiderhandlungen verpflichten zu Schadenersatz. Alle Rechte für den Fall der Patent-, Gebrauchsmuster- oder Geschmacksmustereintragung vorbehalten!

Copyright reserved of DIN 34 and ISO/IEC 10006
The copying, distribution and utilization of this document as well as the communication for its contents to others without expressed authorization is prohibited. Offenders will be held liable for the payment of damages. All rights reserved in the event of the grant of a patent, utility model or ornamental design registration!