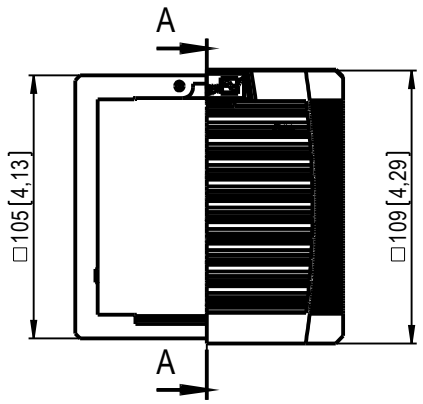

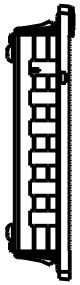

A-A Ⓐ
view without / Ansicht ohne
Pos. 1,2,4

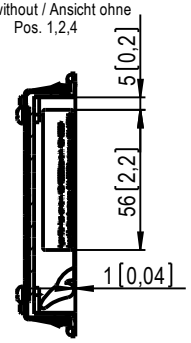

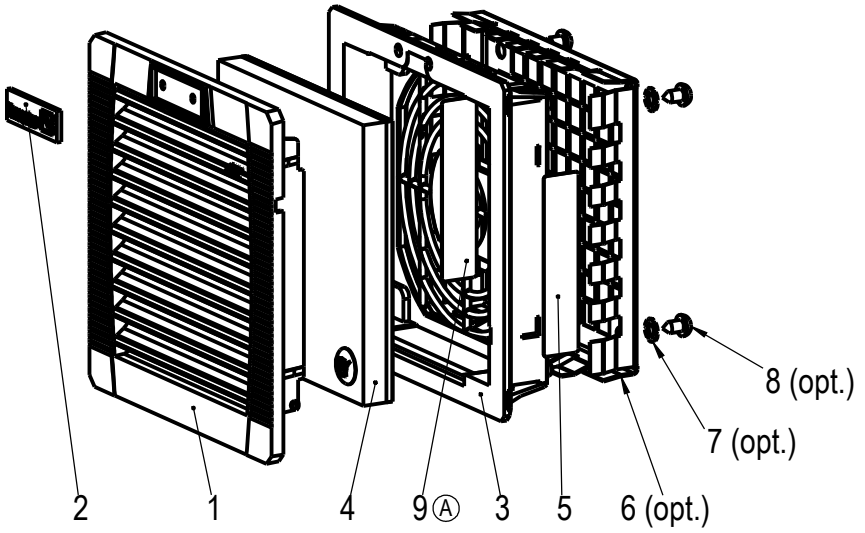

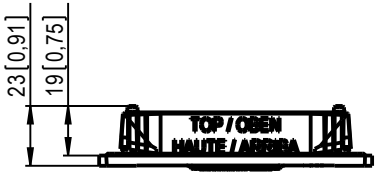

Bemassung/Dimension: mm [inch]

Allgemeintoleranzen/ Tolerance
ISO 2768-m

Maßstab/ Scale 1:2

Teile-Nr. Part-No. 11x10xxxxxx

Halbzeug/ Semifi. product:
Werkstoff/ Material:

	Datum/Date	Name/Name
Bearb./ editor	06.10.06	Holtz
Gepr./ inspected		
Norm/ standard		

Benennung/Description:

PFA 10.000
Austrittsfilter / Exhaust filter

Pfannenberg
ELECTRO-TECHNOLOGY FOR INDUSTRY

30162-200 01-A

Blatt/Blätter page/pages 1 / 1

DIN A3

Zust./ state	Änderung/change No.	Datum/date	Name
A	ÄAN00769	19.01.07	Eich

Ursprr./source:

Ers.f./substituted f.:

Ers.d./replaced by:

Schutzvermerk nach DIN 34 und ISO/DIS 16016:
"Weitergabe und Vervielfältigung dieses Dokuments, Verwertung und Mitteilung seines Inhalts sind verboten, soweit nicht ausdrücklich gestattet. Zuwiderhandlungen verpflichten zu Schadensersatz. Alle Rechte für den Fall der Patent-, Gebrauchsmuster- oder Geschmacksmustereintragung vorbehalten."

Copyright reserved of DIN 34 and ISO/DIS 16016:
"The copying, distribution and utilization of this document as well as the communication for its contents to others without expressed authorization is prohibited. Offenders will be held liable for the payment of damages. All rights reserved in the event of the grant of a patent, utility model or ornamental design registration."