VERSIONEN				
BEREICH	VERSION	BESCHREIBUNG	DATUM	GENEHMIGT
	B		16.02.2007	
	A-B		16.02.2007	

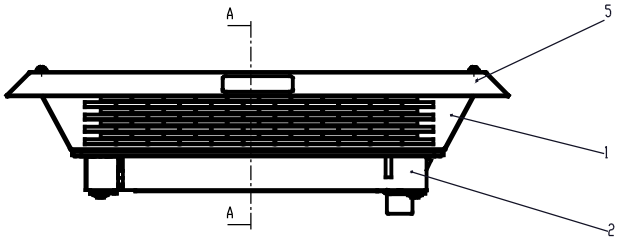

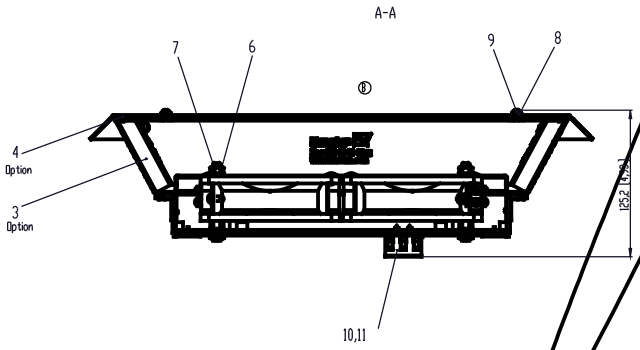

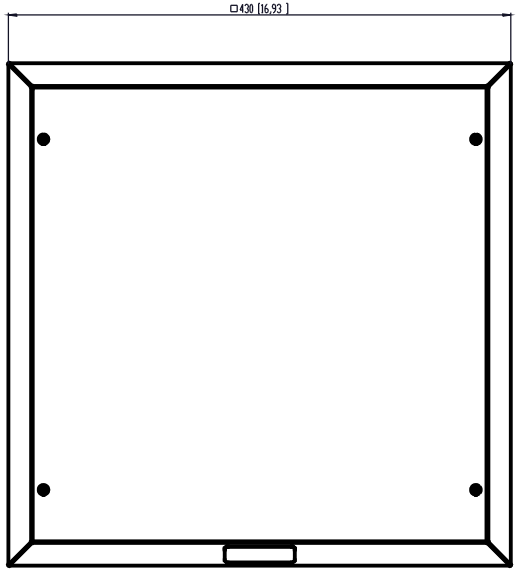

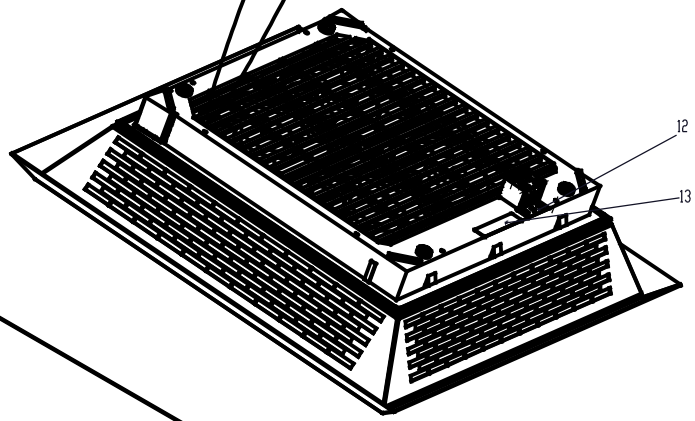

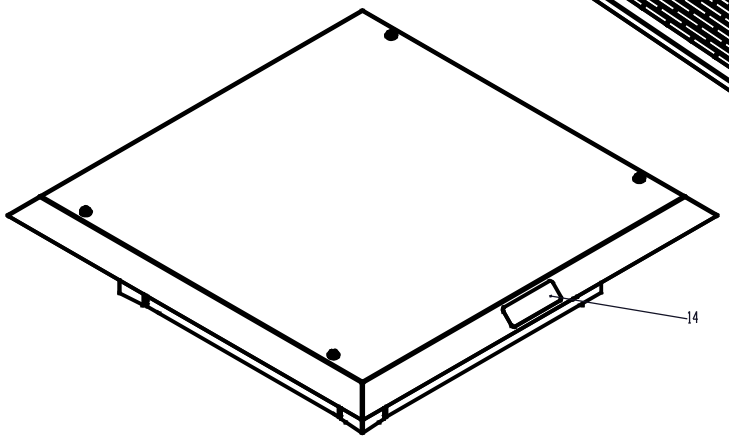

Maßstab/ Scale	1:2					Form-Nr./ Part No.	
Bezeichnung/ Trade product description/ Artikelbez.							
Benennung / description:							
PTF 60500 230 AC FM PTF 60500 230 AC FM							
Pfannenberg						30184-100 01-B	
						Blatt/Sheet 1/2	DIN A1
Maßstab/Scale:						Ersatzfür/Replaced by:	

Allgemeintoleranzen/ tolerance ISO 2768-m

Datum/Date: 23.03.2006 Name/Name: Schulz

B AM00774 16.02.07 Sch

Maßtoleranzen nach DIN 16 und DIN 406

Weitergabe sowie Vervielfältigung dieses Dokuments, Verwertung und Mitteilung seines Inhalts sind verboten, soweit nicht ausdrücklich gestattet. Zuwiderhandlungen verpflichten zu Schadenersatz. Alle Rechte für den Fall der Patent-, Gebrauchsmuster- oder Geschmacksmustereintragung vorbehalten.

Copyright reserved ➔ DIN 34 and DIN/ISO 16016.

The copying, publication and utilization of this document as well as the communication of its contents to others without expressed authorization is prohibited. Offenders will be held liable for the payment of damages. All rights reserved in the event of the grant of a patent, utility model or ornamental design registration.