VERSIONEN				
BEREICH	VERSION	BESCHREIBUNG	DATUM	GENEHMIGT
	B		16.02.2007	
	01-B		16.02.2007	

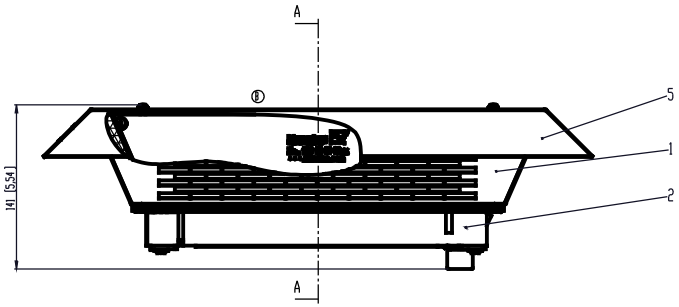

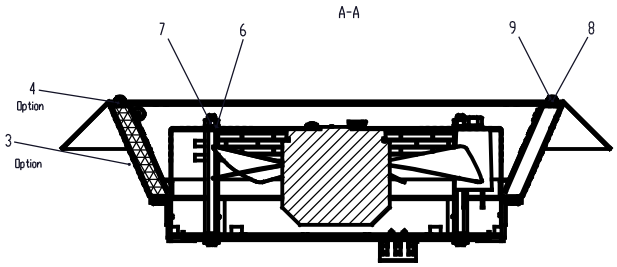

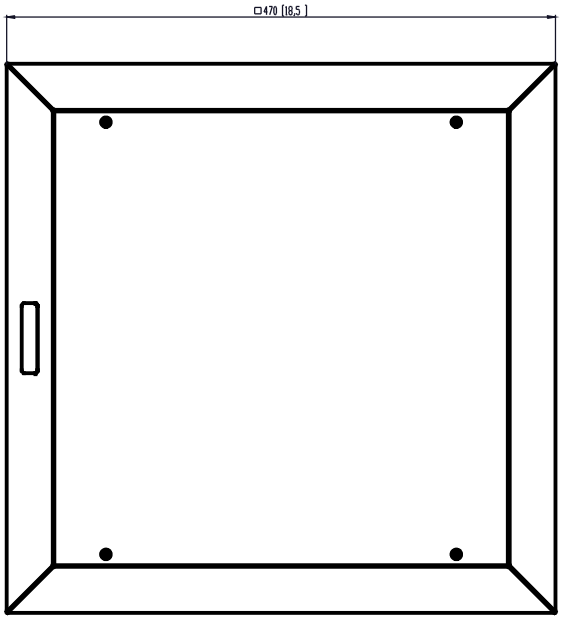

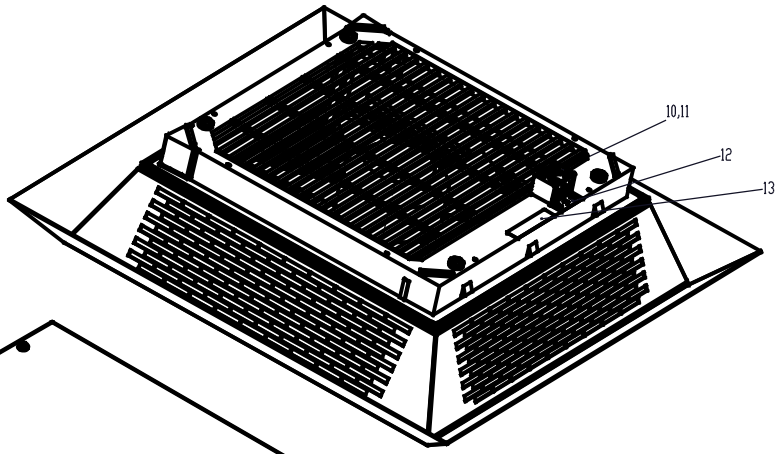

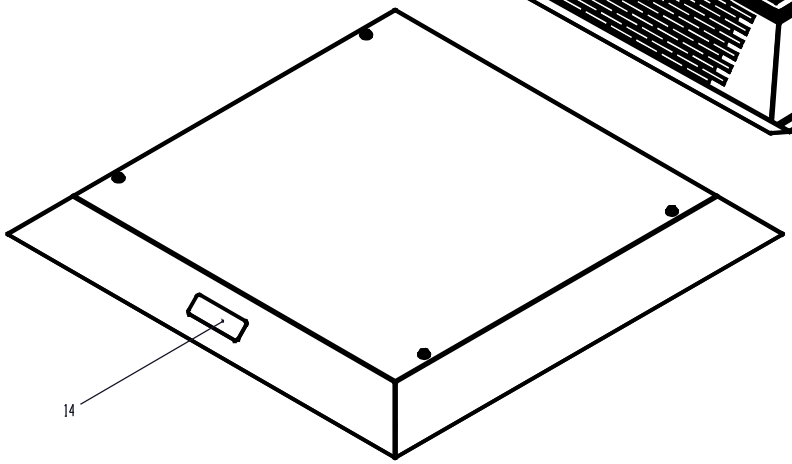

Erneuerung/Dimension mm (inch)				Allgemeintoleranz/ tolerance ISO 2768-m		Blatt/sheet 1-2	Teile-Nr./ Part-No.
						Name	
						Gepr./ checked	
						Norm/ standard	
				Datum/Date	Name/Name	Bemerkung / description	
				05.04.2006	Schulz	PTF 61000 230V FM	
						PTF 61000 230V FM	
B	AM00774	16.02.07	Exh	Pfannenberg		30186-100 01-B	DATUM/Blatt/ Blatt/sheet 1/1
Ers.f./ repl.for	Änderung/Change No.	Datum/date	Name	Design source		Ersatz/Substitute f.	Ersatz/replaced by

Maßtoleranzen nach DIN EN 22768 Mittel.
Technische Änderungen, Irrtümer, Verfügung sowie Lieferfrist und -möglichkeit vorbehalten. Wir behalten uns vor, Änderungen durchführen zu können, die Rechte für den Fall der Patent-, Gebrauchsmuster- oder Geschmacksmustereintragung vorbehalten.
Copyright reserved on DIN A4 and ISO216 size.
The rights of exploitation and reproduction of this document as well as the communication thereof to third parties without our express written consent are reserved. Offenders will be held liable for the payment of damages. All rights reserved in the event of the grant of a patent, utility right or ornamental design registration.